FICHA TÉCNICA

Nº MOR012/2016

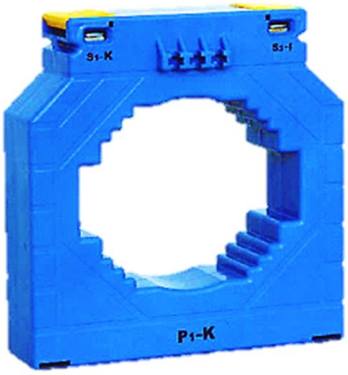

TRANSFORMADORES DE INTENSIDADE

MORTS1451...

CÓDIGO DO ARTIGO	I_N PRIMÁRIO	DESEMPENHO EM POTÊNCIA (VA)				
	A	Classe 0,5	Classe 1	Ø máx	mm	Un
MORTS14510800X05	800	10	15			1
MORTS14511000X05	1000	5,0	20			1
MORTS14511200X05	1200	5,0	20			1
MORTS14511500X05	1500	5,0	20	86,5 mm	100x30	1
MORTS14511600X05	1600	10	20			1
MORTS14512000X05	2000	10	25			1
MORTS14512500X05	2500	10	25			1
MORTS14513000X05	3000	10	25			1

CARACTERÍSTICAS TÉCNICAS e CONSTRUTIVAS
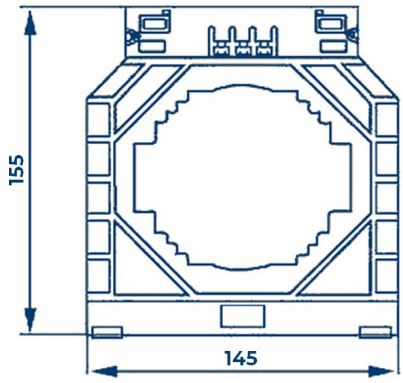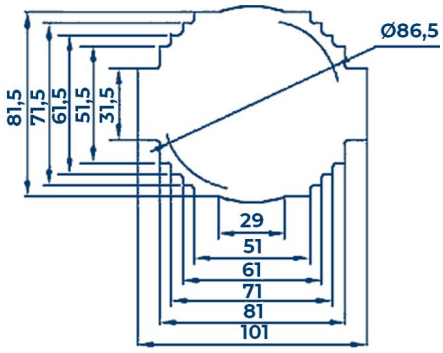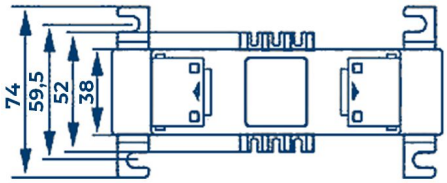
Designação genérica	TS-1451
Corrente nominal do primário (I1)	800A · 1000A · 1200A · 1500A · 1600A · 2000A · 2500A · 3000A
Corrente nominal do secundário (I2)	5A
Máxima tensão operativa (Umax)	720V
Tensão de ensaio de isolamento	3KV durante 1 minuto
Classe de isolamento	B
Factor de segurança	< 5
Frequência estipulada (Fe)	50/60Hz
Corrente térmica de curta duração (Ith)	60x I1 durante 1s
Corrente dinâmica admissível (Idyn)	2,5x Ith
Sobrecarga contínua admissível	1,2x I1
Desempenho em potência (classes de precisão de medida)	Cl. 0,5 ⇢ 5,0VA - 10VA Cl. 1 ⇢ 15VA - 20VA - 25VA
Resistência à ignição e propagação de chama	Policarbonato autoextinguível UL94 V2
Marcação dos terminais	Primário: P1 e P2 (K e L) Secundário: S1 e S2 (K e L)
Normas de referência	IEC/EN 06044-1 ; VDE 0414-44-1 ; DIN 57414